Ljudbox, LBR S (standard)

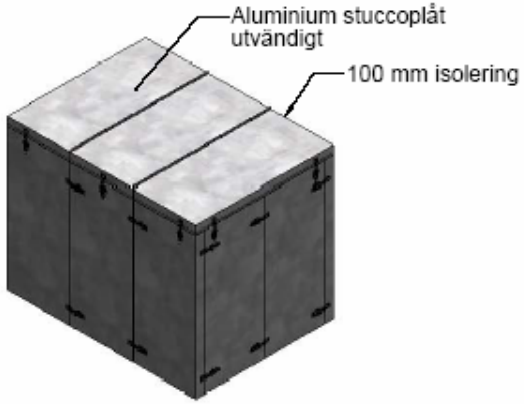

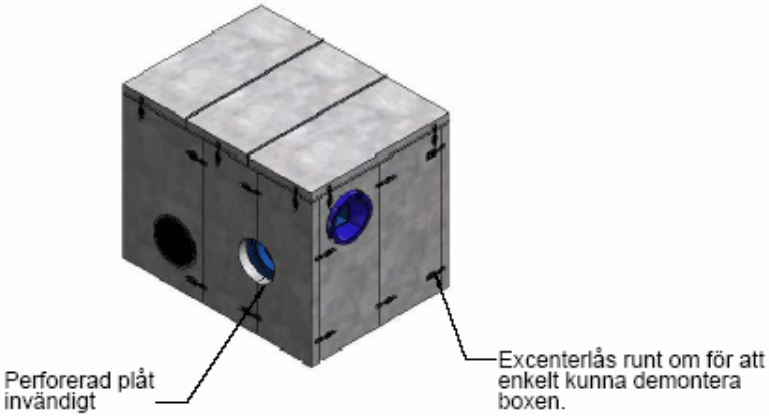

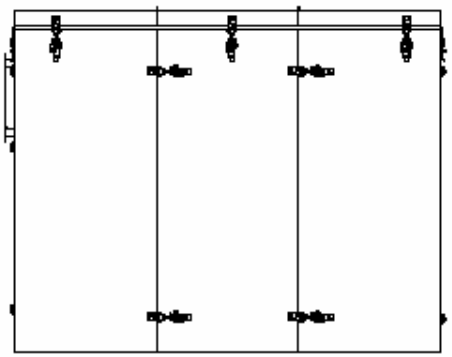

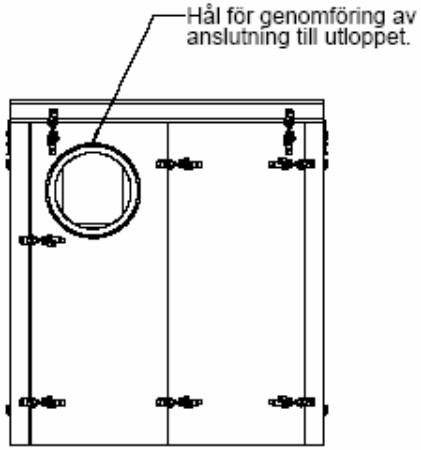

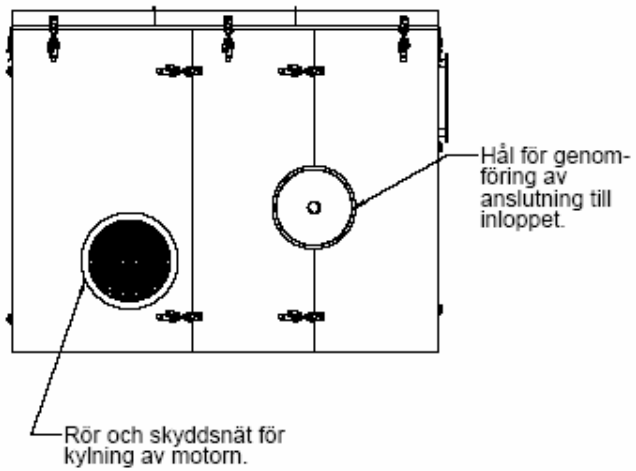

Fläktgruppen